Ersatzteilliste ATV Motor 150 Crossroad
RFLYH1520********
Komplettmotor MO 150

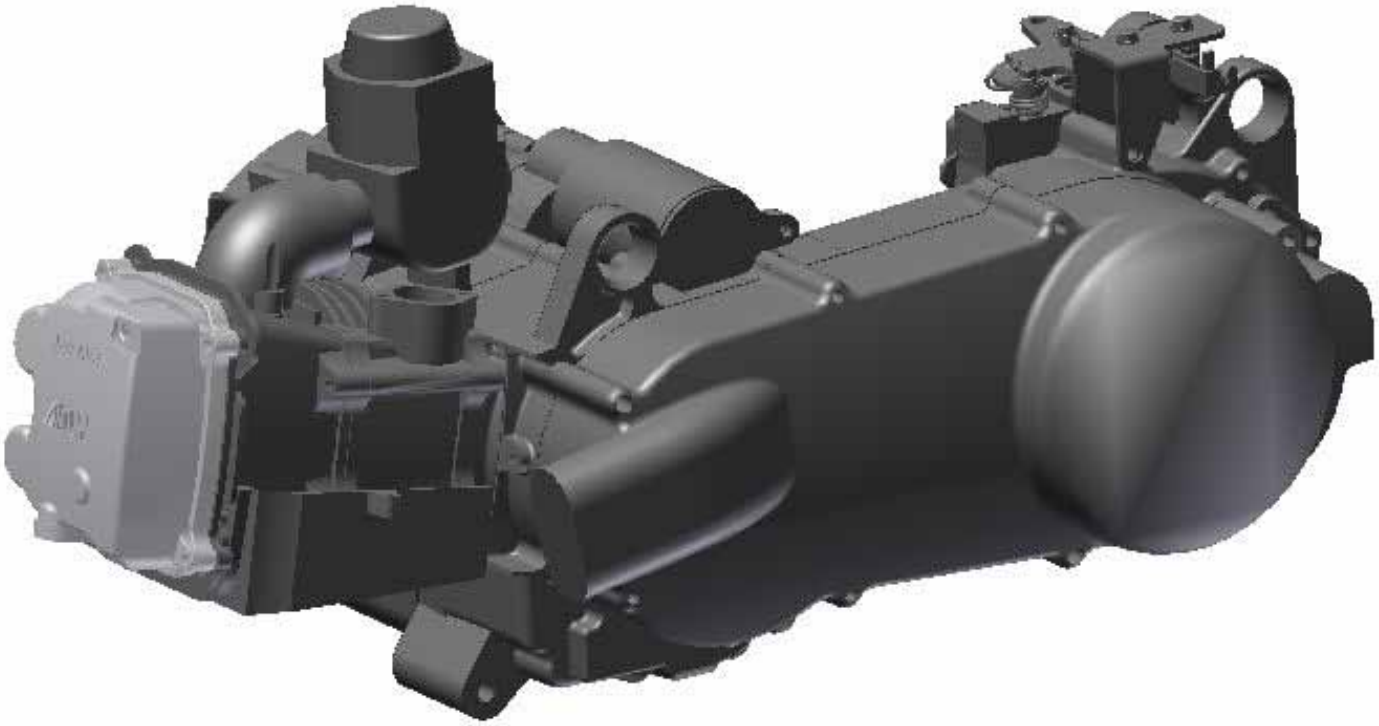

Inhalt

Lüftung 3
Ölkühler und Ventildeckel 4
Ansaugstutzen, Zylinderkopfdichtung und Zündkerze 5
Nockenwelle und Ventile. 6
Steuerkette und Zylinder 7
Rechter Gehäusedeckel 8
Generator. 9
Ölpumpe 10
Startermotor und Freilauf. 11
Variomatikabdeckung 12
Variomatik 13
Wandler und Keilriemen 14
Getriebe. 16
Kurbelgehäuse 18
Kurbelwelle und Kolben 19
Vergaser 20
Schaltung. 21
Luftfilter. 22
Auspuff 23

Lüftung

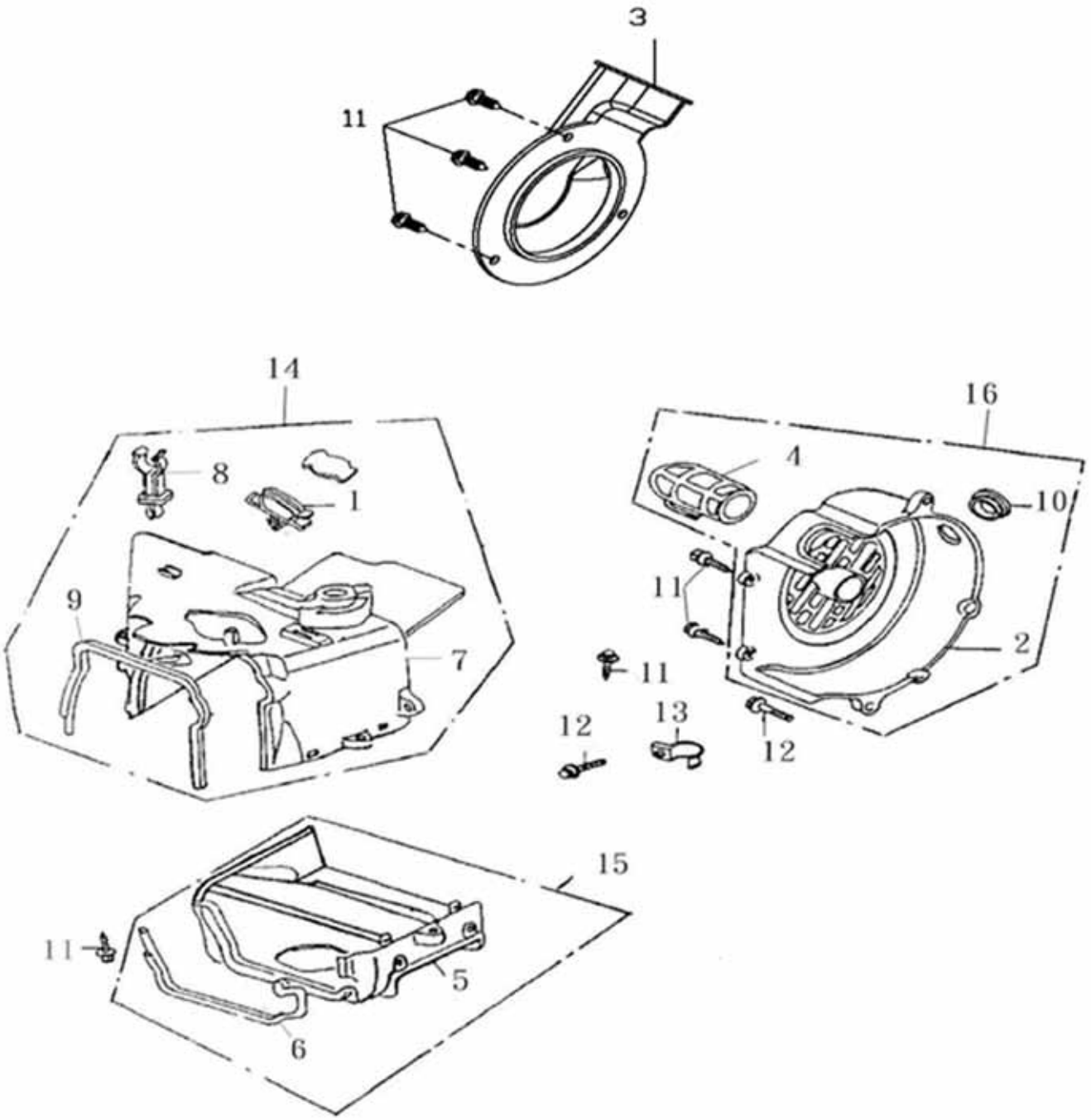

Position	Artikel Nummer	Anzahl	Beschreibung	Anmerkung
1	11384-120-000	1	Entlüfterschlauch Halteklammer	
2	19610-120-000	1	Generator Abdeckung	
3	19612-197-000	1	Äußere Generator Abdeckung	
4	19615-120-000	1	Vergaserkühlschlauch	
5	19621-120-000	1	Abdeckung A	
6	19625-120-000	1	Dichtung für Abdeckung A	
7	19623-120-000	1	Abdeckung B	
8	19632-120-000	1	Halteklammer für Zündkabel	
9	19635-120-000	1	Dichtung für Abdeckung B	
10	17529-120-000	1	Gummiverschluss	X
11	93904-05016K	7	Schneidschraube	5*16
12	96000-06025-08C	2	Schraube mit Scheibe	6*25
13	11351-120-000	1	Halteklammer für Vergaserablaufschlauch	
14	19624-120-000	1	Abdeckung B Kpl.	
15	19626-120-000	1	Abdeckung A Kpl.	
16	19611-120-000	1	Generator Abdeckung Kpl.	

Ölkühler und Ventildeckel

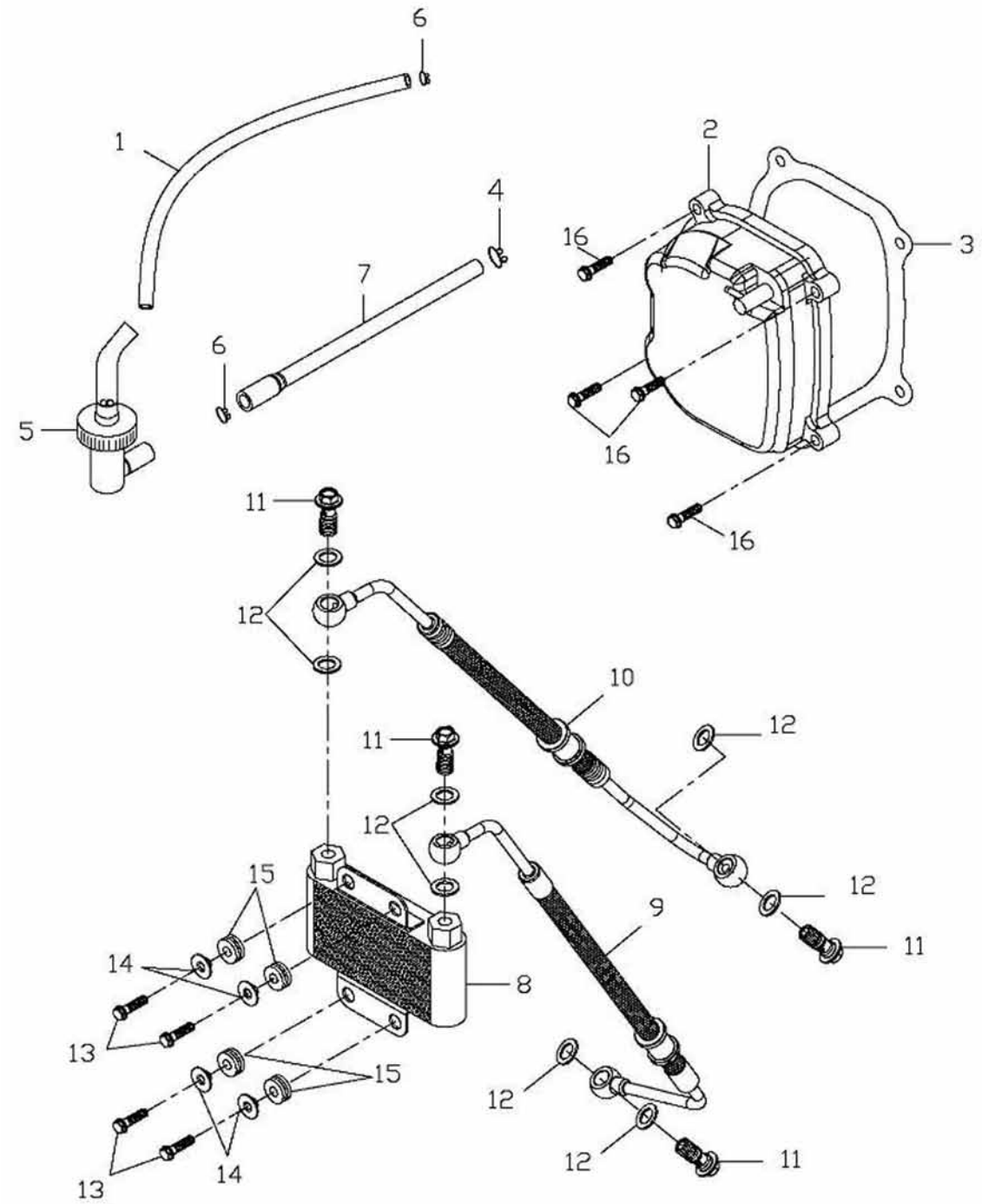

Position	Artikel Nummer	Anzahl	Beschreibung	Anmerkung
1	11211-197-000	1	Entlüfterschlauch	L=560mm
2	12310-197-001	1	Ventildeckel Kpl.	
3	12391-197-000	1	Ventildeckeldichtung	
4	94510-09000	1	Schelle	9*1
5	1736A-175-000	1	Entlüfterventil	
6	94510-12000	3	Schelle	12mm
7	11212-197-000	1	Entlüfterschlauch A	
8	17600-197-000	1	Ölkühler	
9	17602-197-000	1	Ölschlauch Links	
10	17603-197-000	1	Ölschlauch Rechts	
11	45456-197-000	4	Hohlschraube	12*28
12	94104-1220020	8	Dichtscheibe	12.5*20*2
13	96000-06016-08C	4	Schraube mit Scheibe	6*16
14	17601-197-000	4	Buchse Für Ölkühler	
15	17604-197-000	4	Gummidurchführung	
16	96000-06025-08C	1	Schraube mit Scheibe	6*25

Ansaugstutzen, Zylinderkopfdichtung und Zündkerze

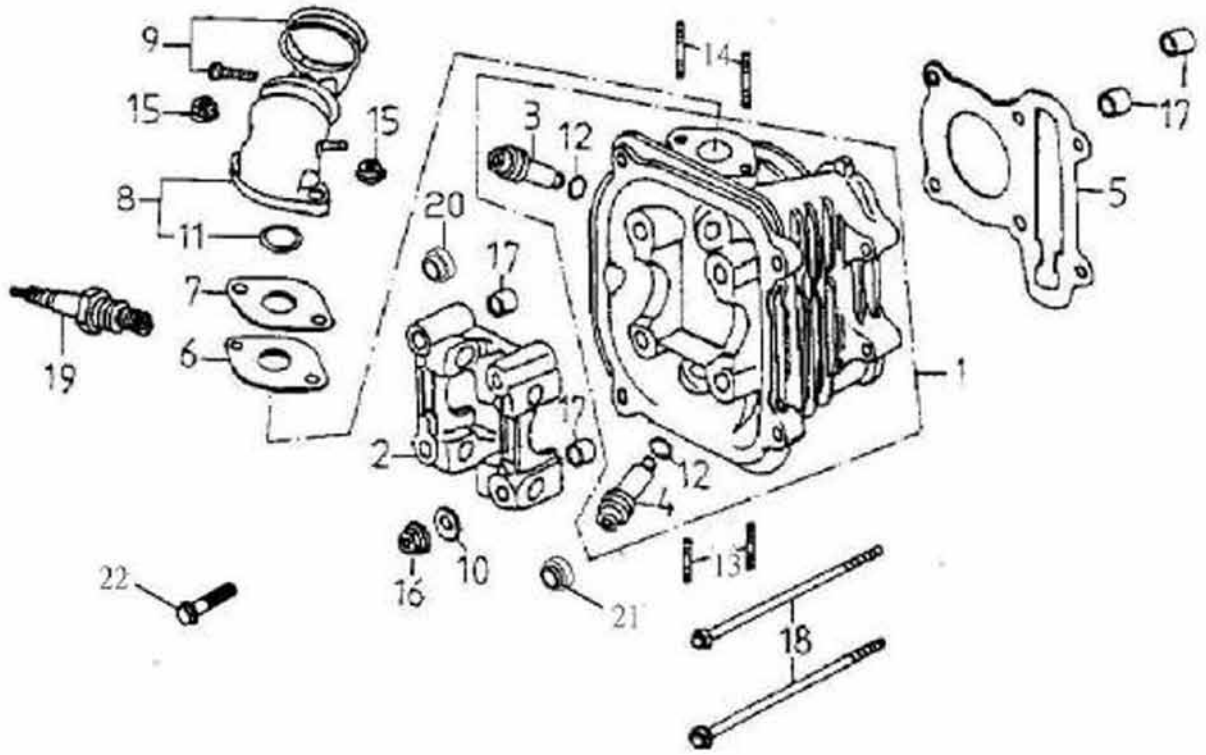

Position	Artikel Nummer	Anzahl	Beschreibung	Anmerkung
1	12201-197-0A0	1	Zylinderkopf	
2	12211-197-0A0	1	Nockenwellenhalter	
3	12204-197-000	2	Einlassventilführung	
4	12206-197-000	2	Auslassventilführung	
5	12251-197-000	1	Zylinderkopfdichtung	
6	16229-120-000	1	Dichtung	
7	16213-120-000	1	Vergaserisolierung	
8	17100-120-000	1	Ansaugstutzen	
9	14111-120-000	1	Schelle	
10	94101-0818015K	4	Scheibe	8*18*1.5
11	91327-120-000	1	O-Ring	27*2
12	91309-197-00A	4	O-Ring	
13	91001-06062C	2	Stehbolzen	6*62
14	91001-08028C	2	Stehbolzen	8*28
15	94050-06000C	2	Mutter mit Scheibe	6mm
16	94050-08000C	4	Mutter mit Scheibe	
17	94301-10140	4	Führungsbuchse	8*10*14
18	96000-06100-08C	2	Schraube mit Scheibe	6*100
19	98076-179-000	1	Zündkerze	CR8E
20	96503-197-000	1	Gummidichtung	
21	19636-197-000	1	Schutzkappe	
22	96000-08040-10B	1	Schraube mit Scheibe	8*40

Nockenwelle und Ventile

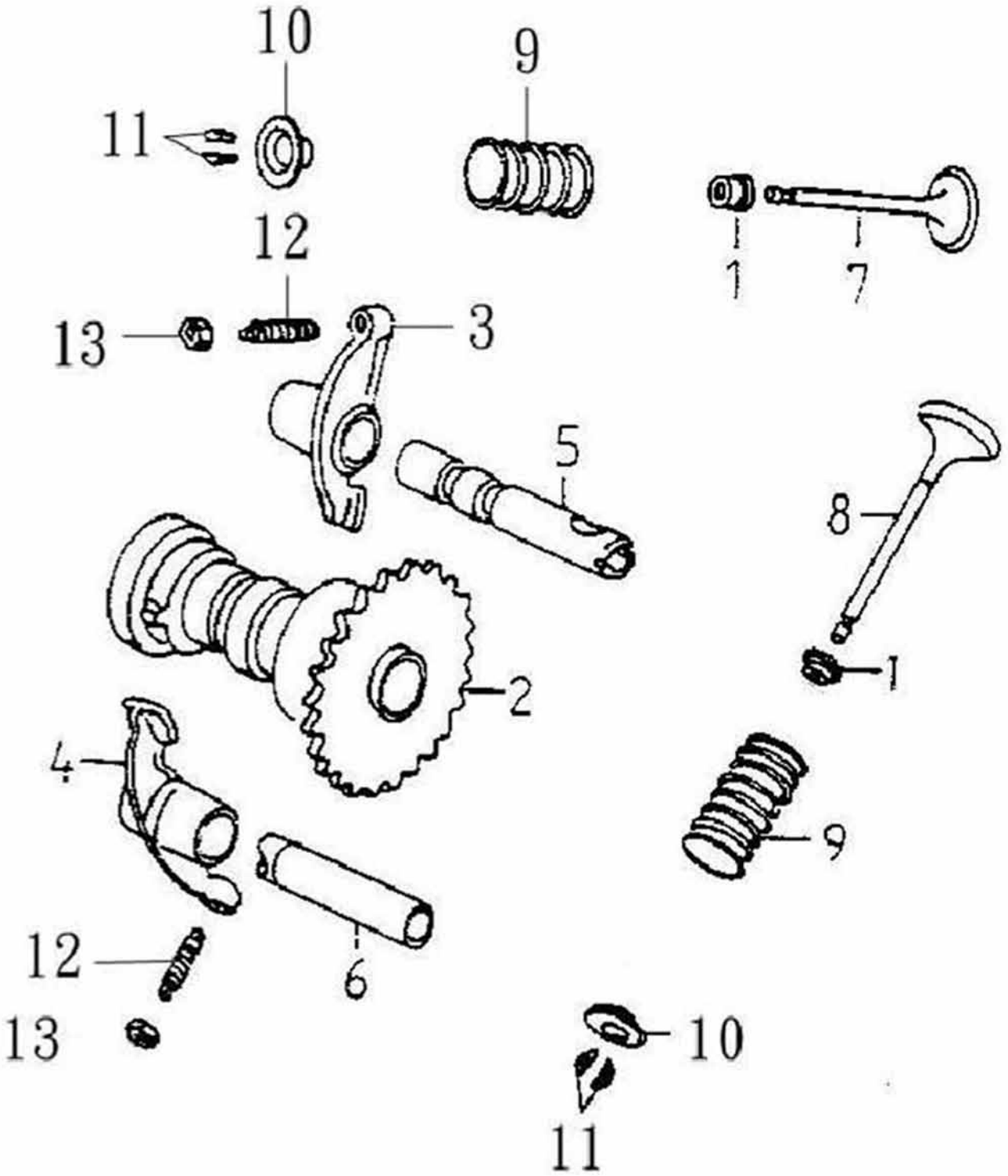

Position	Artikel Nummer	Anzahl	Beschreibung	Anmerkung
1	12209-120-000	4	Ventilschaftdichtung	
2	14400-197-000	1	Nockenwelle Kpl.	
3	14431-197-0A1	1	Kipphebel Einlass	
4	14432-197-0A1	1	Kipphebel Auslass	
5	14452-197-0A0	1	Kipphebelwelle Einlass	
6	14453-197-0A0	1	Kipphebelwelle Auslass	
7	14711-197-0A0	2	Einlassventil	
8	14721-197-0A0	2	Auslassventil	
9	14751-197-000	4	Äußere Ventilfeder	
10	14771-197-000	4	Ventilfederteller	
11	14781-120-000	8	Ventilkeil	
12	90012-120-000	4	Einstellschraube	
13	90206-120-000	4	Kontermutter	

Steuerkette und Zylinder

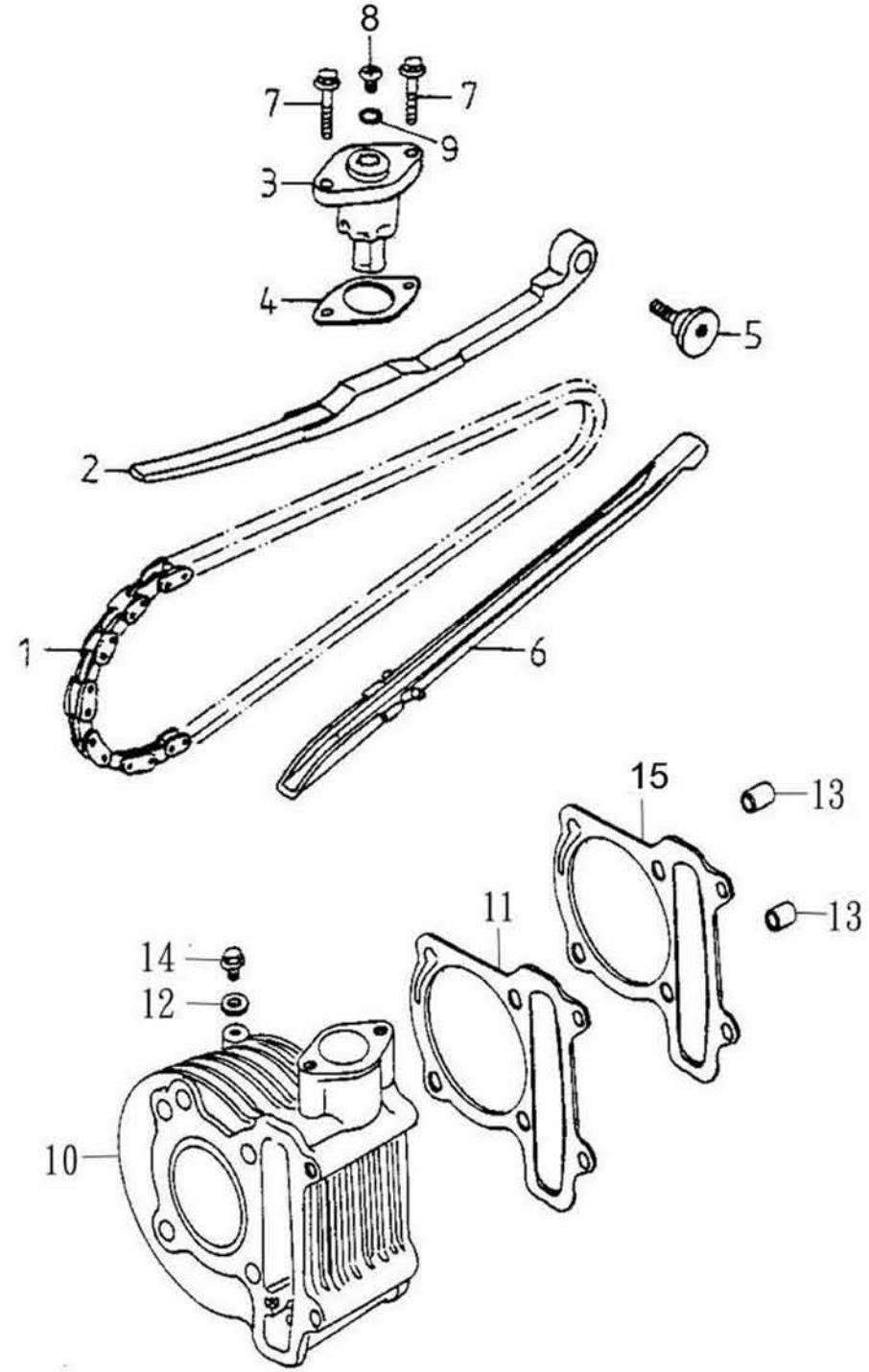

Position	Artikel Nummer	Anzahl	Beschreibung	Anmerkung
1	14401-197-000	1	Steuerkette	94E
2	14550-120-000	1	Kettenspannschiene	
3	14521-120-000	1	Kettenspanner	
4	14523-120-000	1	Dichtung für Kettenspanner	
5	14535-120-000	1	Schraube für Spannschiene	
6	14500-120-000	1	Kettenführung	
7	96000-06022-08C	2	Schraube mit Scheibe	6*22
8	93000-06006K	1	Kreuzschraube	6*6
9	91309-120-000	1	O-Ring	9.5*1.5
10	12101-197-000	1	Zylinder	
11	12191-197-000	1	Zylinderfußdichtung	t=0.5
12	94103-0612010	1	Dichtscheibe	6.5*12*1
13	94301-10140	2	Führungsbuchse	8*10*14
14	96000-06012-10C	1	Schraube mit Scheibe	6*12
15	12191-197-00A	1	Zylinderfußdichtung	t=0.8

Rechter Gehäusedeckel

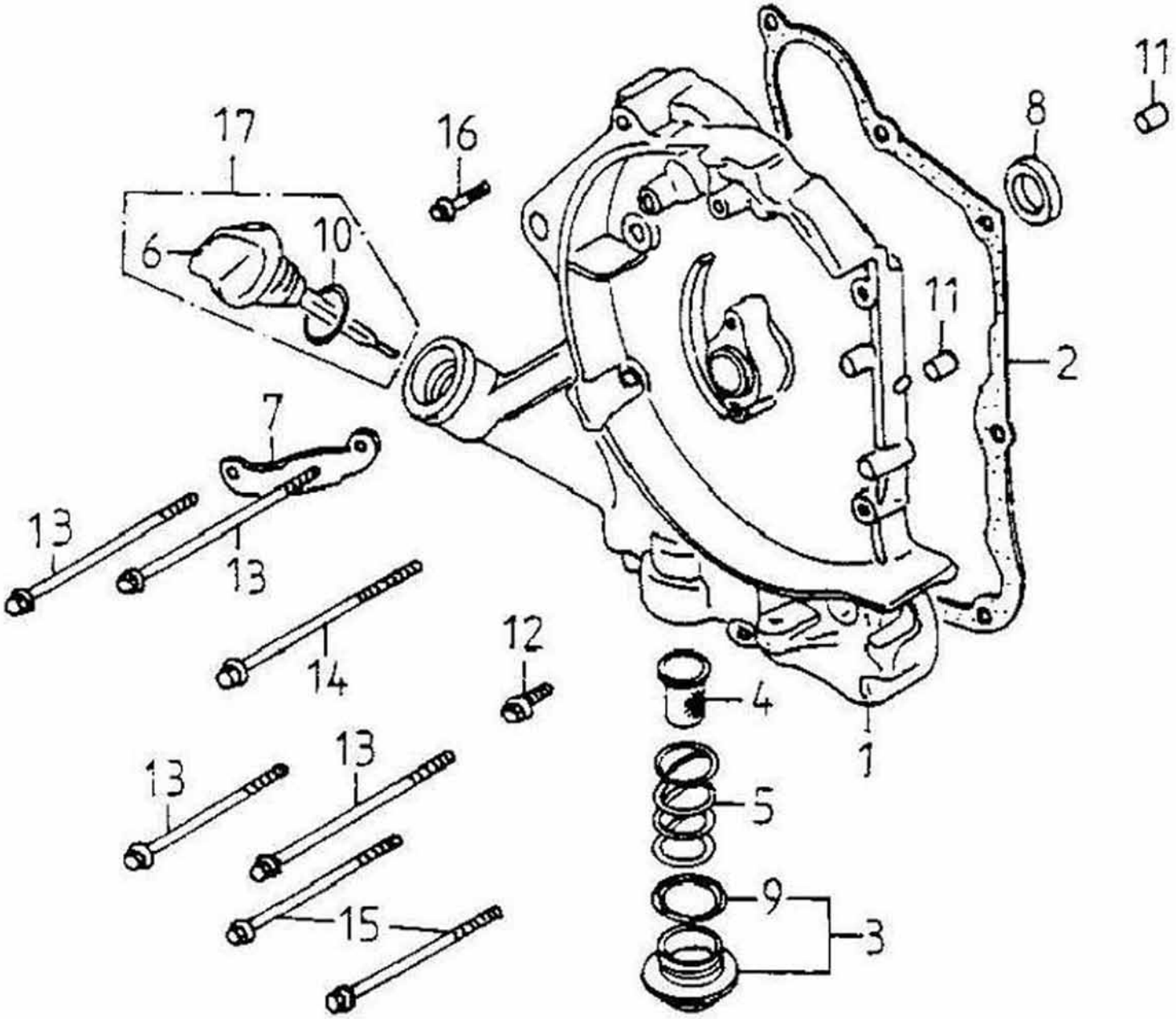

Position	Artikel Nummer	Anzahl	Beschreibung	Anmerkung
1	11330-121-001	1	Rechter Gehäusedeckel	
2	11393-120-000	1	Dichtung für Rechten Gehäusedeckel	
3	12361-120-000	1	Ablaßschraube Kpl.	
4	15421-120-000	1	Ölfilternetz	
5	15426-120-000	1	Ölfilterfeder	
6	15650-120-000	1	Ölpeilstab	
7	32961-120-000	1	Klammer für Generatorkabel	
8	96500-19305-V	1	Simmerring	19.8*30*5
9	91330-120-000	1	O-Ring	30.8mm
10	91318-108-000	1	O-Ring	18*3
11	94301-08140	2	Führungsbuchse	6.3*8*14
12	96000-06032-08C	1	Schraube mit Scheibe	6*32
13	96000-06095-08C	4	Schraube mit Scheibe	6*95
14	96000-06100-08C	1	Schraube mit Scheibe	6*100
15	96000-06110-08C	2	Schraube mit Scheibe	6*110
16	96000-06040-08C	1	Schraube mit Scheibe	6*40
17	1565A-120-000	1	Ölpeilstab Kpl.	

Generator

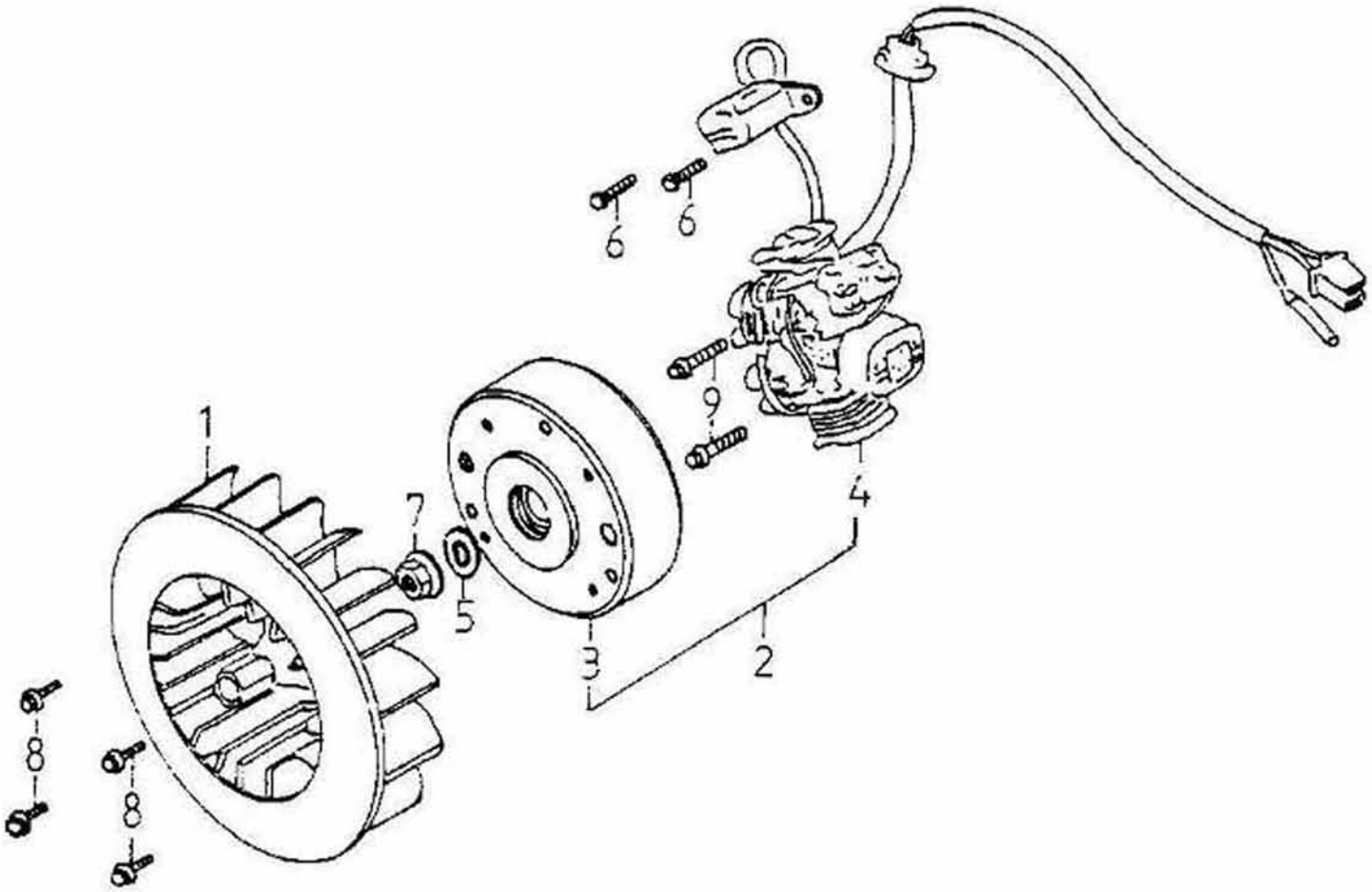

Position	Artikel Nummer	Anzahl	Beschreibung	Anmerkung
1	19510-120-000	1	Lüfter	
2	31100-197-000	1	Generator Kpl.	
3	31110-197-000	1	Polrad	
4	31120-197-000	1	Stator Kpl.	
5	94101-1225023A	1	Scheibe	12*25*2.3
6	92000-05012-08C	2	Schraube	5*12
7	94050-12000C	1	Mutter mit Scheibe	12mm
8	96000-06018-08C	4	Schraube mit Scheibe	6*18
9	96000-06025-08C	2	Schraube mit Scheibe	6*25

Ölpumpe

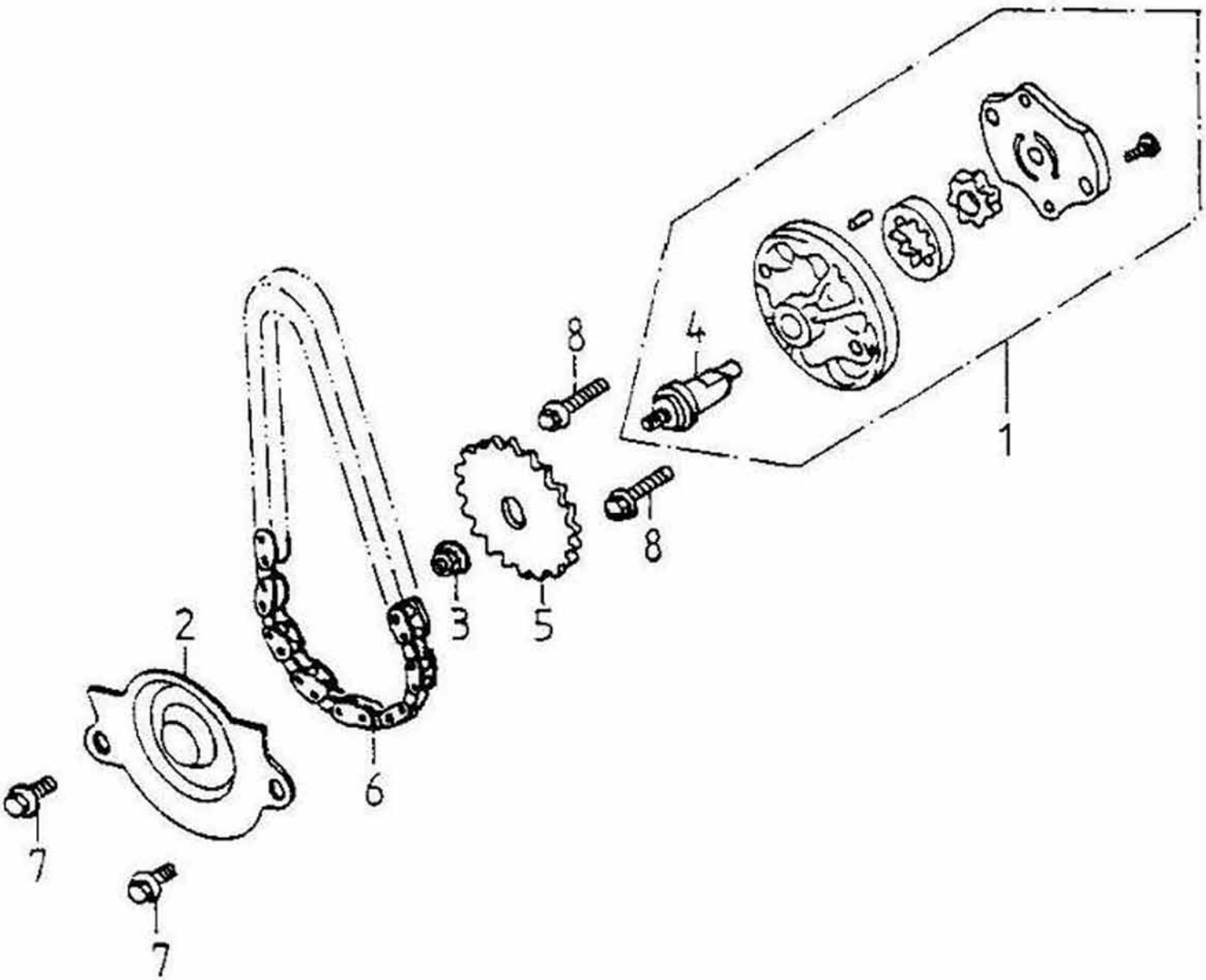

Position	Artikel Nummer	Anzahl	Beschreibung	Anmerkung
1	15100-197-000	1	Ölpumpe Kpl.	
2	15711-120-000	1	Ölabscheider	
3	94050-06000C	1	Mutter mit Scheibe	6mm
4	15131-120-000	1	Ölpumpenwelle	
5	15150-120-000	1	Ölpumpenantriebszahnrad	
6	15141-120-000	1	Ölpumpenkette	
7	96000-06012-08C	2	Schraube mit Scheibe	6*12
8	93902-06030B	2	Kreuzschraube	6*30

Startermotor und Freilauf

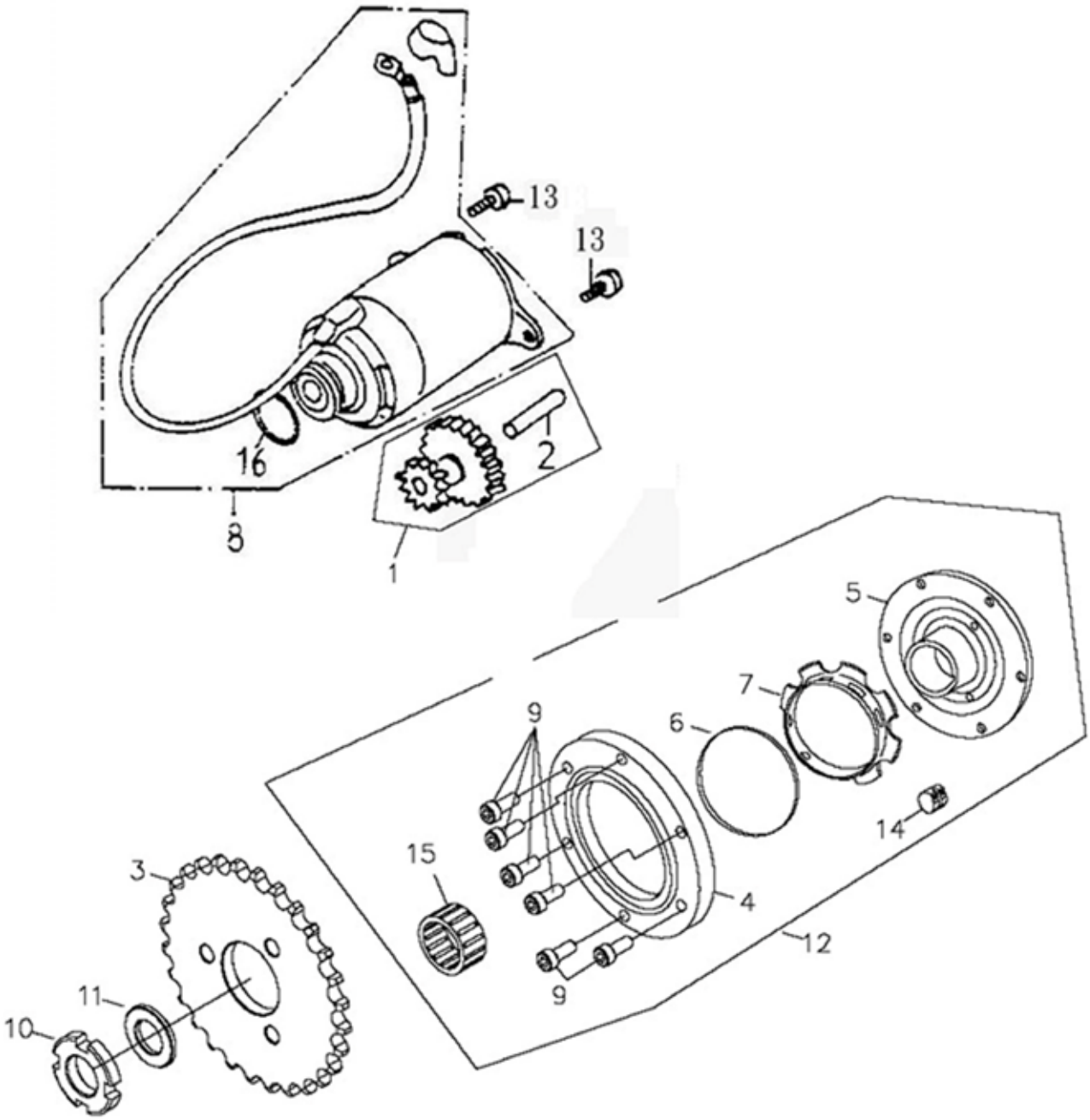

Position	Artikel Nummer	Anzahl	Beschreibung	Anmerkung
1	28422-120-0A0	1	Starterzahnrad	
2	96300-100460	1	Welle für Starterzahnrad	
3	28220-120-000	1	Zahnrad für Starterfreilauf	
4	28120-197-000	1	Freilaufabdeckung	
5	28125-197-000	1	Starterfreilaufnabe	
6	28124-197-000	1	Feder	
7	28127-197-000	1	Rollenaufnahme	
8	31200-197-000	1	Startermotor Kpl.	
9	91000-05011K	6	Inbusschraube	5*11
10	94071-22000A	1	Verschlussmutter	22mm
11	94101-2231025A	1	Scheibe	22*31*2.5
12	28410-197-000	1	Starterfreilauf Kpl.	
13	96000-06016-08C	2	Schraube mit Scheibe	6*16
14	28129-197-000	9	Starterfreilaufrolle	
15	96200-283217	1	Nadellager	28*32*17
16	91324-120-000	1	O-Ring	24.4*3.1

Variomatikabdeckung

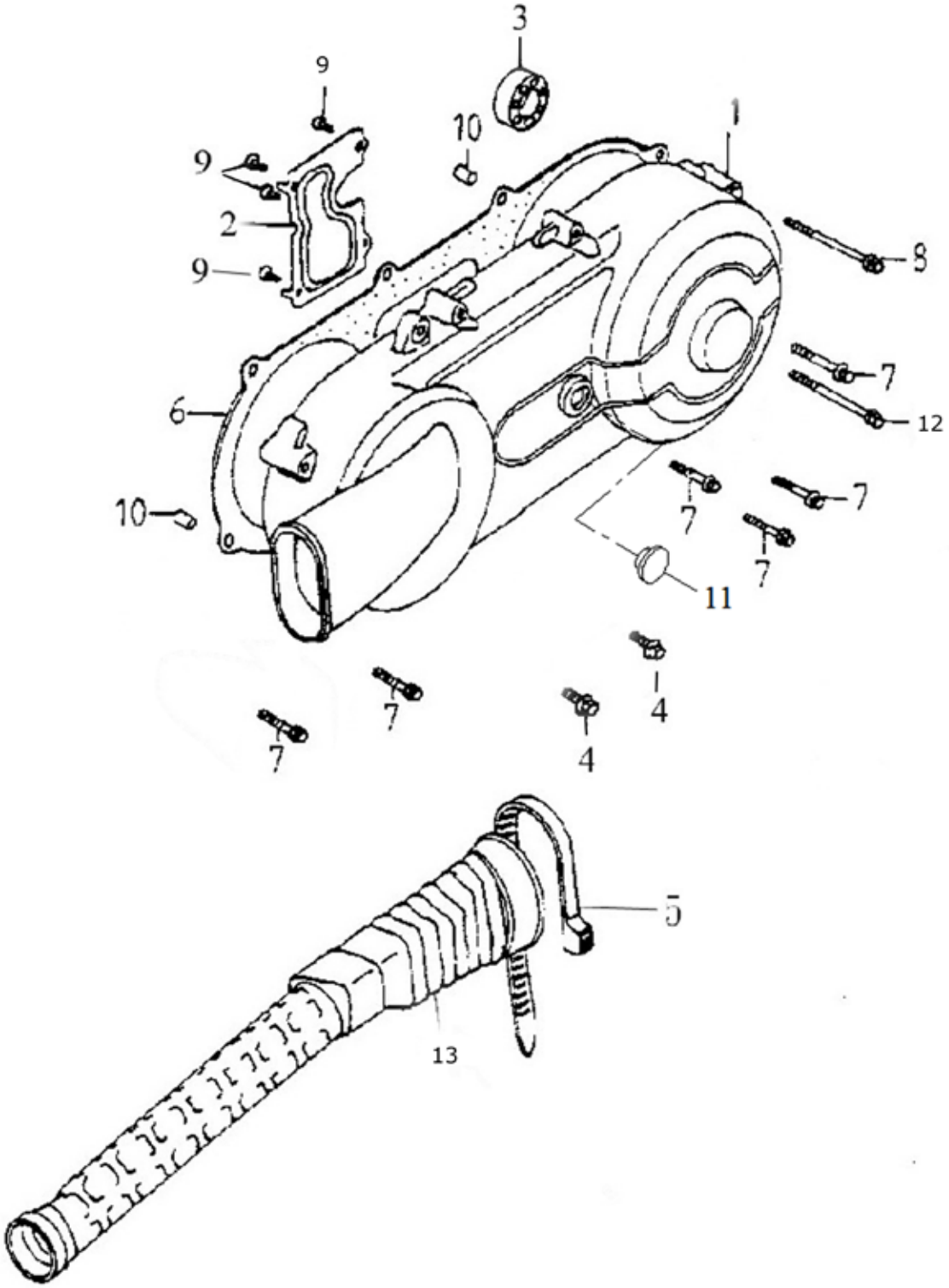

Position	Artikel Nummer	Anzahl	Beschreibung	Anmerkung
1	11341-121-00D	1	Variomatikabdeckung	
2	11342-120-000	1	Abdeckplatte für Variomatik	
3	96100-6200LLU	1	Kugellager	6200LLU
4	96000-06012-08C	2	Schraube mit Scheibe	6*12
5	90669-101-00B	1	Kabelband	7.5*280m/m
6	11359-121-000	1	Dichtung für Variomatikabdeckung	
7	96000-06040-08C	7	Schraube mit Scheibe	6*40
8	96000-06065-08C	1	Schraube mit Scheibe	6*65
9	93903-04008K	4	Schneidschraube	4*8
10	94301-08140	2	Führungsbuchse	6.3*8*14
11	11349-197-000	1	Gummikappe	
12	96000-06100-08C	1	Schraube mit Scheibe	6*100
13	11345-120-000	1	Luftschlauch	

Variomatik

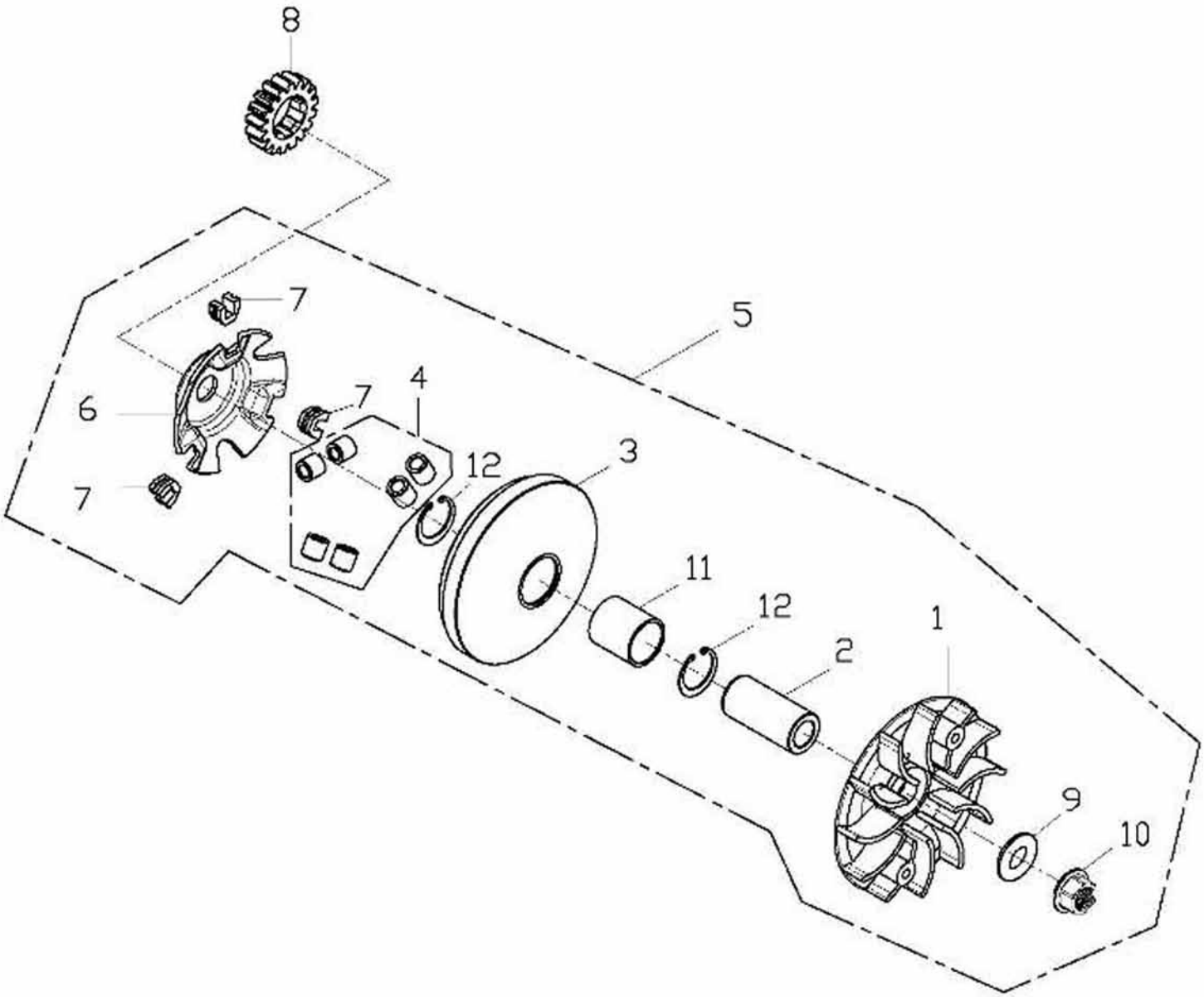

Position	Artikel Nummer	Anzahl	Beschreibung	Anmerkung
1	22102-120-000	1	Starre Riemenscheibe	
2	96401-172451	1	Buchse	17*24*51.8
3	22110-120-000	1	Bewegliche Riemenscheibe	
4	22121-197-000	6	Gewichtsrolle	16G
5	22103-197-000	1	Bewegliche Riemenscheibe	
6	22131-197-000	1	Steigscheibe	
7	22132-120-000	3	Gleitstück	
8	28211-120-0A0	1	Kickstarter Zahnrad	20T
9	94101-1225023A	1	Scheibe	12*25*2.3
10	94050-12000C	1	Mutter mit Scheibe	12mm
11	96401-242830	1	Buchse	24*28*30
12	94512-2800R	2	Sicherungsring	RTW-28

Wandler und Keilriemen

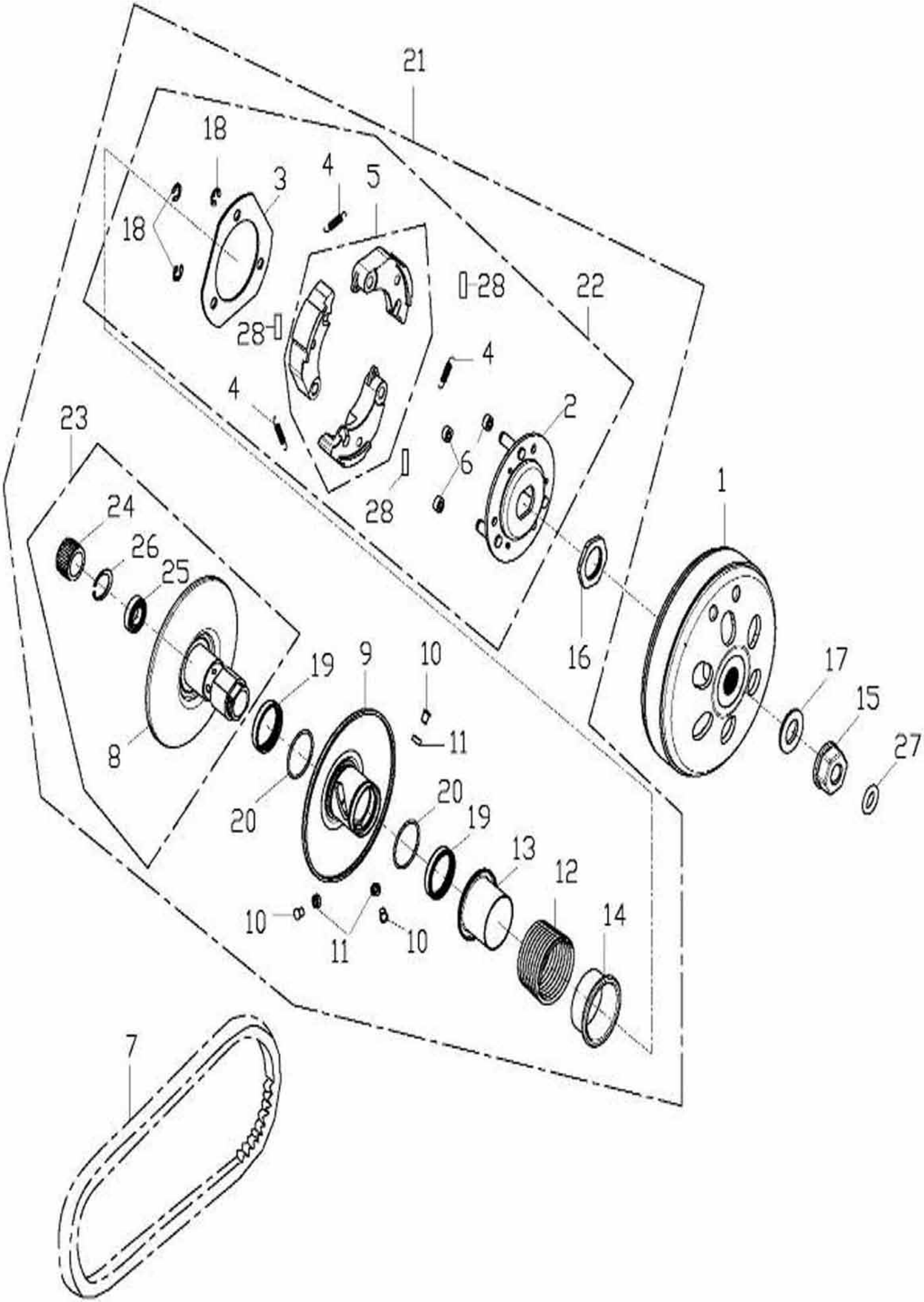

Wandler und Keilriemen Fortsetzung

Position	Artikel Nummer	Anzahl	Beschreibung	Anmerkung
1	22100-120-000	1	Kupplungsglocke	
2	22350-120-000	1	Kupplungsträger	
3	22351-120-000	1	Verschlussplatte	
4	22401-120-000	3	Feder für Kupplung	
5	22535-197-00A	3	Kupplungsbeläge	
6	22804-120-000	3	Kupplungsdämpfer	
7	23100-120-000	1	Keilriemen	743*20*30
8	23210-120-000	1	Starre Riemenscheibe	
9	23220-120-000	1	Bewegliche Riemenscheibe	
10	23225-120-000	3	Führungsstift	
11	23226-120-000	3	Führungsstift	
12	23233-197-00A	1	Druckfeder	
13	23237-120-000	1	Federsitz	
14	23238-120-000	1	Federsitz	
15	90201-120-000	1	Mutter mit Scheibe	12mm
16	90202-120-000	1	Mutter	28mm
17	94101-1229025A	1	Scheibe	12*29*2.5
18	94511-0700E	3	Sicherungsring	ETW-7
19	96500-34414	2	Simmerring	34*41*4
20	91336-104-000	2	O-Ring	36*2
21	22000-197-00C	1	Wandler Kpl.	
22	22001-197-00A	1	Kupplung Kpl.	
23	23200-120-000	1	Starre Riemenscheibe Kpl.	
24	96200-202918	1	Nadellager	20*29*18
25	96100-6902U	1	Kugellager	6902U
26	94512-280IR	1	Sicherungsring	IRTW-28
27	91309-197-000	1	O-Ring	9*4
28	22540-197-000	3	Bremsplätchen	L=40

Getriebe

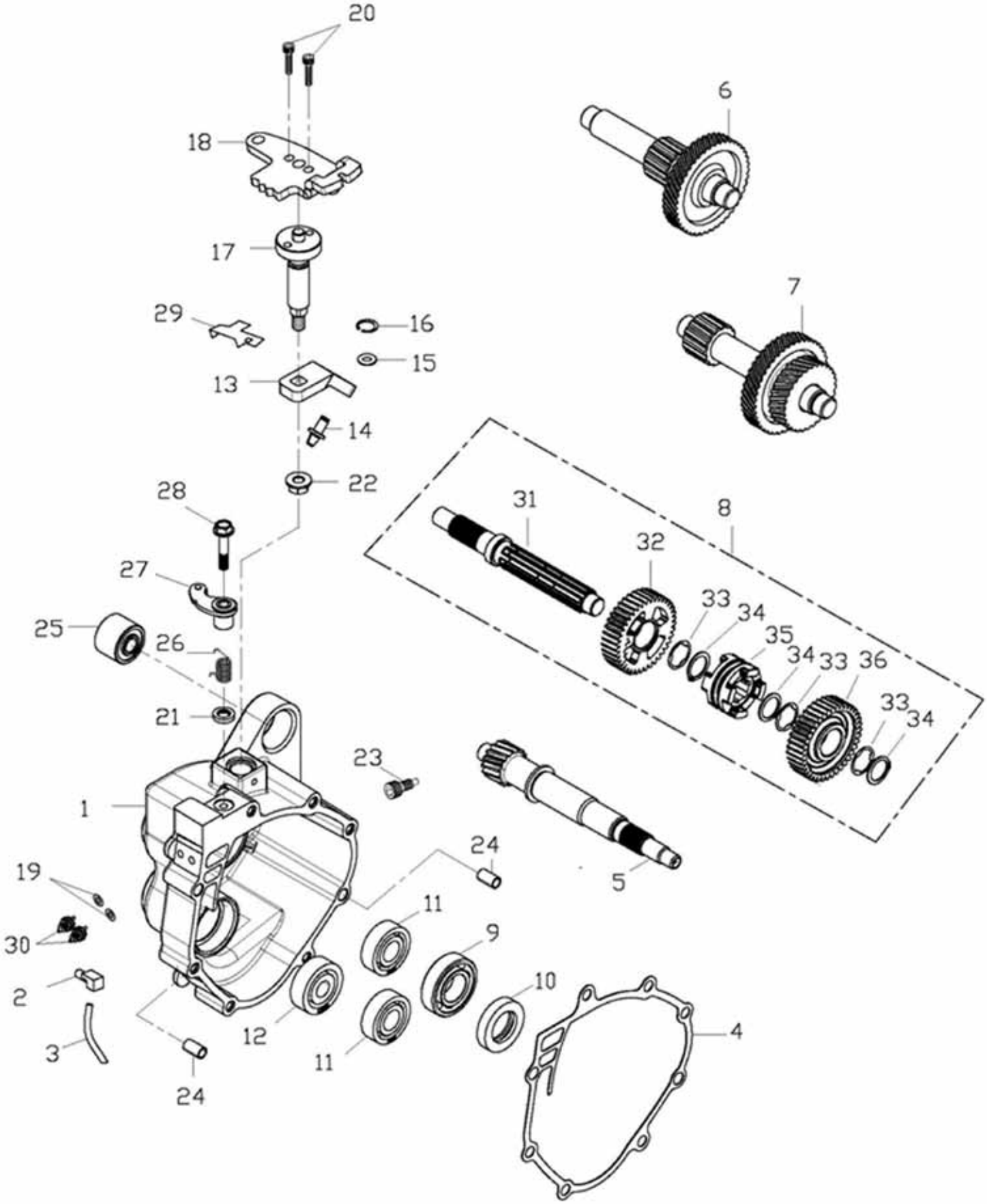
20
6
18
17
7
29
16
15
13
14
22
28
31
8
32
27
33
34
25
26
35
34
33
36
33
34
21
23
1
24
5
19
11
30
9
2
10
12
4
3
11
24

Getriebe Fortsetzung

Position	Artikel Nummer	Anzahl	Beschreibung	Anmerkung
1	21301-197-001	1	Getriebegehäuse	
2	16610-104-000	1	Kopfstück für Entlüfterschlauch	
3	16615-104-000	1	Entlüfterschlauch	
4	21395-183-000	1	Dichtung für Getriebegehäuse	
5	23411-197-000	1	Antriebswelle	
6	23440-183-00A	1	Rückwärtsgangzahnrad Kpl.	
7	23420-197-000	1	Zahnrad Kpl.	
8	23430-197-001	1	Abtriebswelle Kpl.	
9	96100-6005ZZ	1	Kugellager	6005 ZZ
10	96500-30477	1	Simmerring	30*47*7
11	96100-62020	2	Kugellager	6202
12	96100-TMB301	1	Kugellager	TMB301
13	24231-183-001	1	Schaltgabel	
14	24232-183-000	1	Schaltgabelführung	
15	94103-0612010	1	Dichtscheibe	6.5*12*1
16	94511-0500E	1	Sicherungsring	ETW-5
17	24631-183-000	1	Welle für Schaltgabel	
18	24630-228-000	1	Schaltarm	
19	94103-1115013	1	Dichtring	10.5*15*1.3
20	92000-06010-10B	2	Inbusschraube	6*10
21	96500-14203	1	Simmerring	
22	90350-08000G	1	Sicherheitsmutter	M8
23	24632-183-000	1	Aretierschraube	
24	94301-08140	2	Führungsbuchse	6.3*8*14
25	96400-102820	1	Gummibuchse	10*28*20
26	24432-169-000	1	Feder für Rückwärtsgangsperre	
27	24431-193-000	1	Rückwärtsgangsperre	
28	96000-06030-10B	1	Schraube mit Scheibe	6*30
29	35753-183-000	1	Schalter Auslöseplatte	
30	35750-169-000	2	Schalter	
31	23431-197-000	1	Abtriebswelle	
32	23432-197-001	1	Zahnrad	
33	94511-2500IS	3	Sicherungsring	ISTW-25
34	23434-197-000	3	Scheibe	
35	23433-197-001	1	Schaltmuffe	
36	23435-197-000	1	Rückwärtsgang	

Kurbelgehäuse

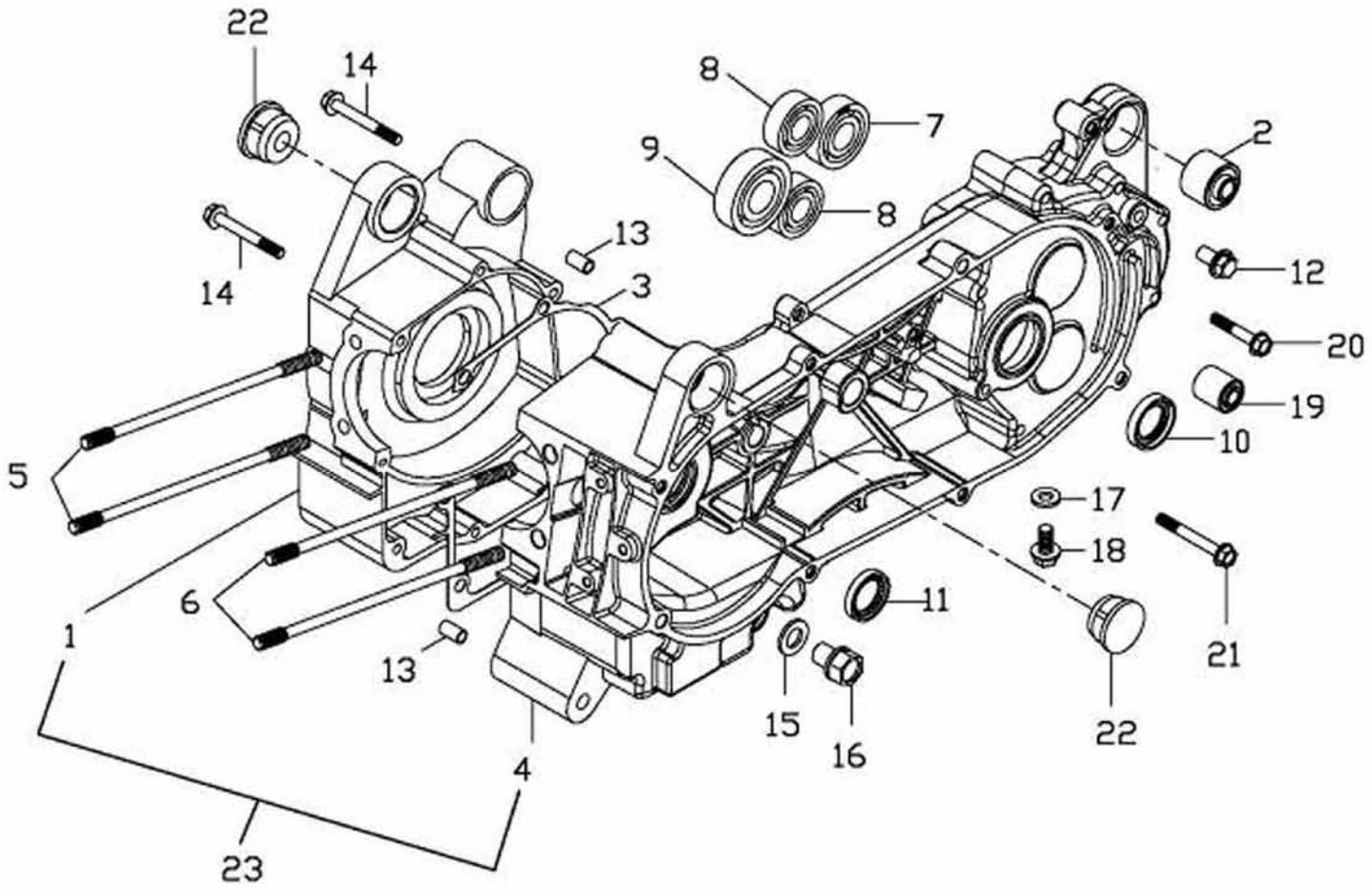

Position	Artikel Nummer	Anzahl	Beschreibung	Anmerkung
1	11101-197-001	1	Rechtes Kurbelgehäuse	
2	96400-102820	1	Gummibuchse	10*28*20
3	11191-120-000	1	Dichtung für Kurbelgehäuse	
4	11201-197-000	1	Linkes Kurbelgehäuse	
5	91001-08204C	2	Stehbolzen	8*204
6	91001-08214C	2	Stehbolzen	8*214
7	96100-62030	1	Kugellager	6203
8	96100-62020	2	Kugellager	6202
9	96100-62040	1	Kugellager	6204C3
10	96500-20326	1	Simmerring	20*32*6
11	96500-19305-V	1	Simmerring	19.8*30*5
12	96000-08012-12B	1	Schraube mit Scheibe	8*12
13	94301-08140	2	Führungsbuchse	6.3*8*14
14	96000-06050-08B	2	Schraube mit Scheibe	6*50
15	94104-1221320	1	Dichtscheibe	12*21.3*2
16	96000-12015-17C	1	Ablaßschraube	12*15
17	94104-0816020	1	Dichtscheibe	8*16*2
18	96000-08012-10C	1	Ablaßschraube	8*12
19	96400-082024	1	Gummibuchse	8*20*24
20	96000-06065-10B	4	Schraube mit Scheibe	6*65
21	96000-06070-10B	3	Schraube mit Scheibe	6*70
22	96421-197-000	2	Gummikappe	
23	11100-197-000	1	Rechtes / Linkes Kurbelgehäuse	

Kurbelwelle und Kolben

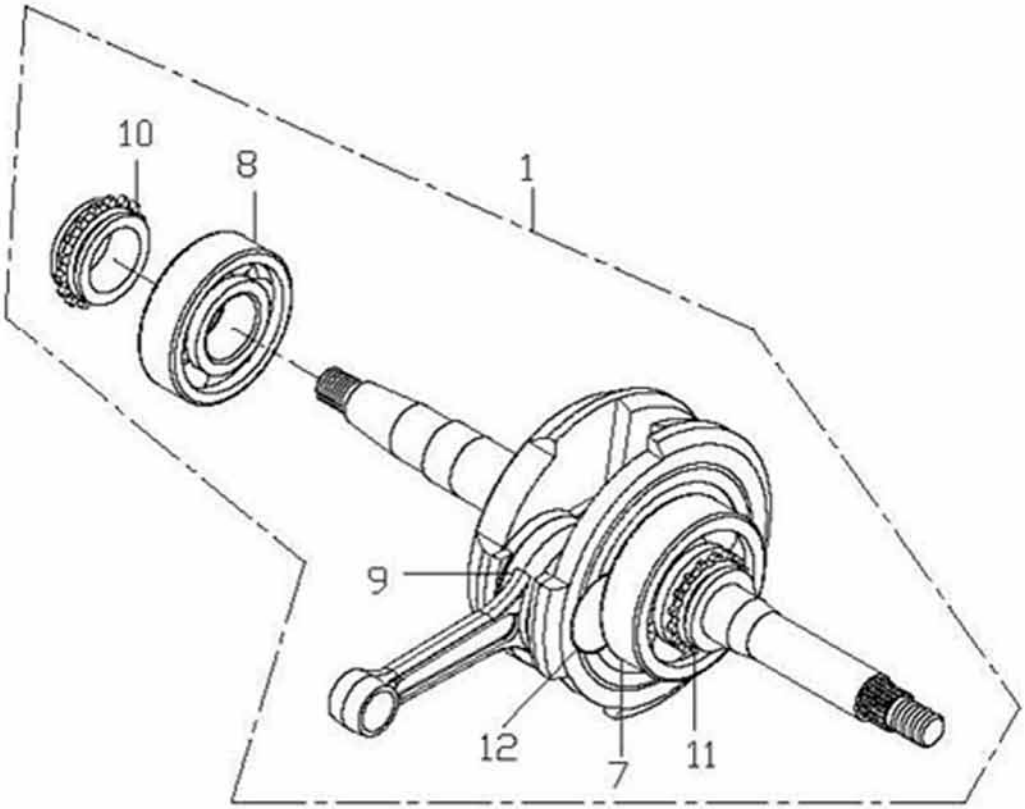

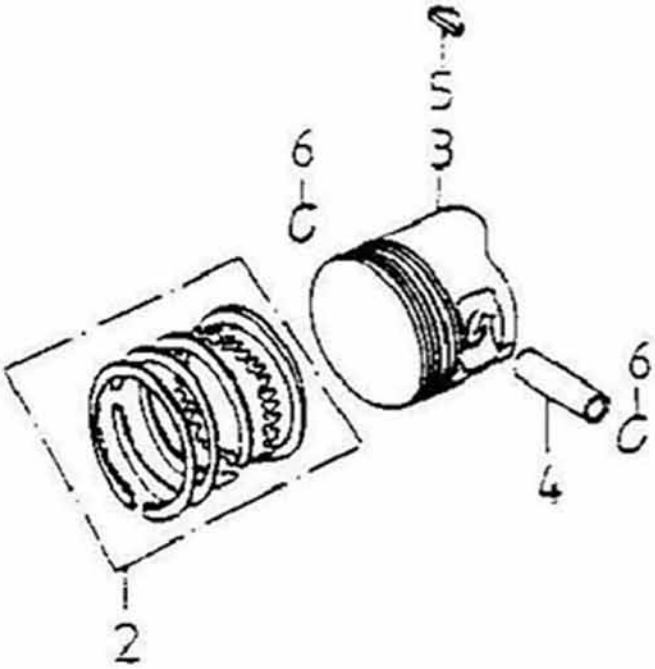

Position	Artikel Nummer	Anzahl	Beschreibung	Anmerkung
1	13000-197-000	1	Kurbelwelle Kpl.	
2	13011-197-000	1	Kolbenring Satz	57.4*1.0*2.3
3	13100-197-000	1	Kolben	
4	13111-197-000	1	Kolbenbolzen	11.5*15*43
5	90471-101-000	1	Halbmondkeil	25*4*14
6	13115-120-000	2	Kolbenbolzensicherung	15*17*1.0
7	TMSC04A86CS12	1	Kugellager	
8	96100-TMB305	1	Kugellager	
9	96200-303713	1	Nadellager	30*37*13.8
10	14311-197-000	1	Steuerkettenzahnrad	
11	14322-120-000	1	Ölpumpenantriebszahnrad	17T
12	13381-197-000	1	Kurbelwellenbolzen	

Vergaser

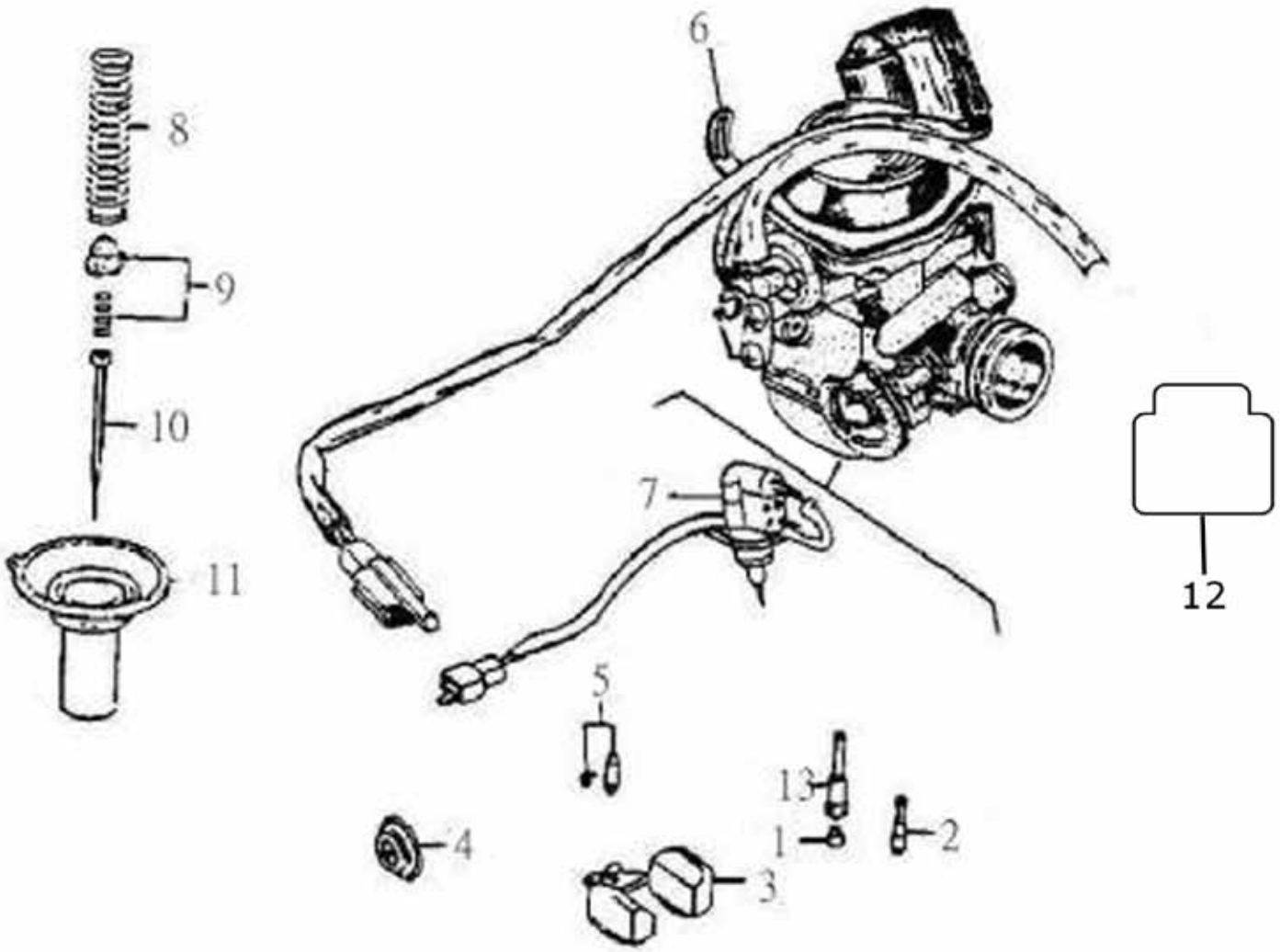

Position	Artikel Nummer	Anzahl	Beschreibung	Anmerkung
1	16108-197-00B	1	Hauptdüse	
2	16110-120-000	1	Leerlaufdüse	#35
3	16118-120-000	1	Schwimmer	
4	16048-120-000	1	Kaltstartdichtung	
5	16117-197-000	1	Schwimmernadelventil	
6	16100-197-000	1	Vergaser Kpl. Kehin	HD#108
7	17215-197-000	1	Kaltstartventil	
8	16102-197-000	1	Membranfeder	
9	16037-120-000	1	Nadelfixierung	
10	16104-197-000	1	Nadelventil	4HGCG
11	16103-197-000	1	Membrane	
12	16106-120-000	1	Schwimmerkammerdichtung	
13	16105-120-000	1	Mischrohr	

Schaltung

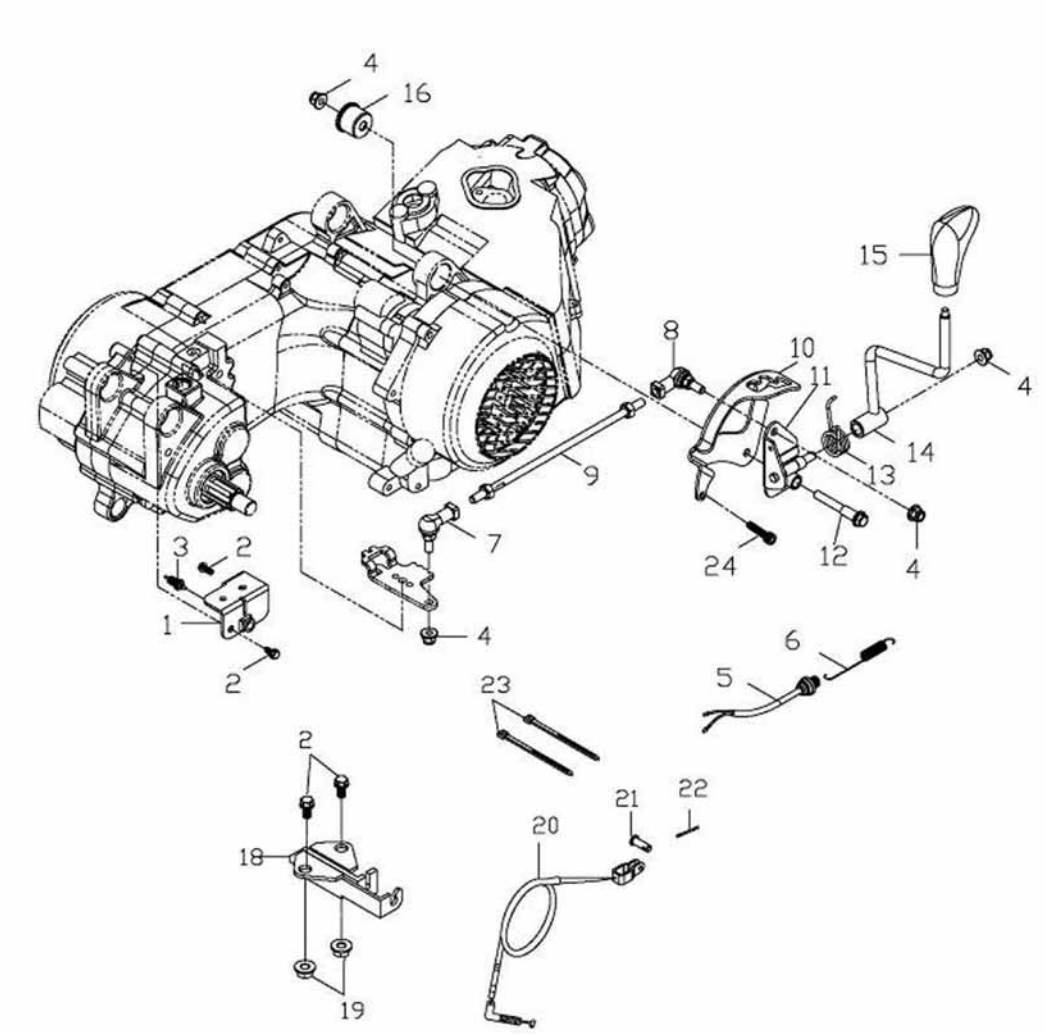

Position	Artikel Nummer	Anzahl	Beschreibung	Anmerkung
1	24801-197-000	1	Halter für Schaltung	
2	96000-06025-08C	4	Schraube mit Scheibe	6*25
3	35750-169-000	1	Schalter	
4	94053-08000G	4	Mutter	8mm
5	35350-108-000	1	Bremslichtschalter	
6	35357-197-000	1	Feder für Bremslichtschalter	
7	44511-197-000	1	Kugelkopf Linksgewinde	
8	44521-197-000	1	Kugelkopf Rechtsgewinde	
9	91001-08250B	1	Gewindestange	8*250
10	24802-228-000	1	Halter für Schaltgestänge	
11	24702-228-001	1	Schalthebelaufnahme	
12	24705-228-000	1	Schraube	8*60
13	24708-228-000	1	Rückzugsfeder	
14	24707-226-000	1	Schalthebel	
15	24807-197-000	1	Schaltknauf	
16	24709-228-000	1	Buchse	
17	94101-0614020B	1	Scheibe	6*14*2
18	77230-145-001	1	Sitzschloß	
19	90350-06000G	2	Sicherheitsmutter	M6
20	43480-197-001	1	Bowdenzug für Schaltung	1,5
21	45605-169-000	1	Stift	6mm
22	94251-108-000	1	Splint	6mm
23	90669-168-000	2	Kabelband	3*150 m/m
24	96000-06040-08C	1	Schraube mit Scheibe	6*40

Luftfilter

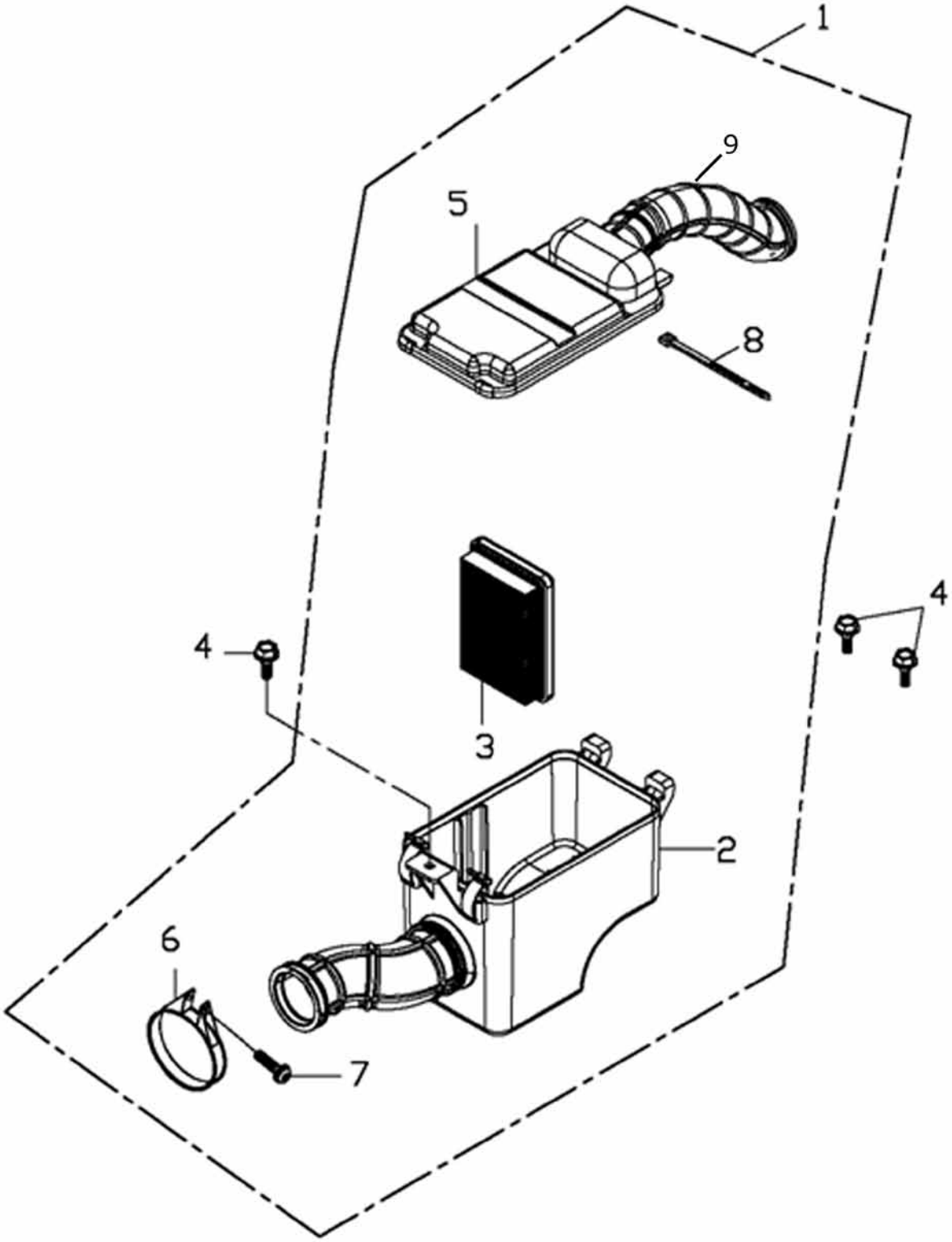

Position	Artikel Nummer	Anzahl	Beschreibung	Anmerkung
1	17200-197-00A	1	Luftfilter Kpl.	
2	17206-197-00A	1	Luftfiltergehäuse	
3	17205-197-000	1	Luftfiltereinsatz	
4	92006-06014-10G	3	Schraube mit Scheibe	6*14
5	17207-197-000	1	Luftfilterdeckel	
6	14110-197-000	1	Schelle	
7	93500-04025B	1	Kreuzschraube	4*25
8	90669-101-00A	1	Kabelband	4.8*250m/m
9	17219-197-000	1	Luftschlauch	PVC+NBR

Auspuff

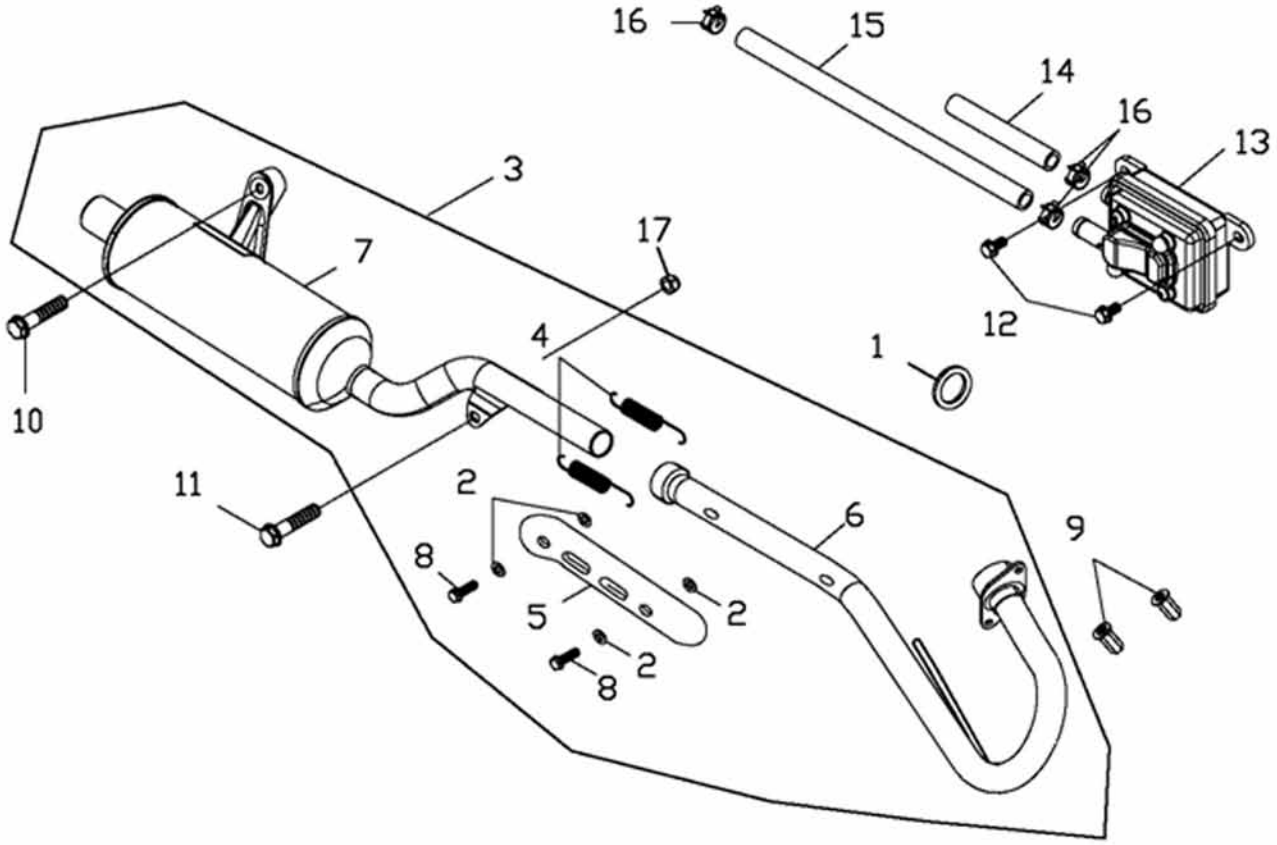

Position	Artikel Nummer	Anzahl	Beschreibung	Anmerkung
1	18291-101-000	1	Krümmerdichtung	
2	94101-0612015	4	Papierscheibe	6*12*1.5
3	18300-215-00A	1	Auspuff Kpl.	
4	18307-197-000	2	Feder für Auspuff	
5	18318-215-000	1	Auspuffschutz	
6	18311-197-00A	1	Krümmer	
7	18321-215-000	1	Schalldämpfer	
8	96000-06010-08	4	Schraube mit Scheibe	6*10
9	90301-08000C	2	Auspuffmutter	8mm
10	96000-10040-14G	1	Schraube mit Scheibe	M10*40
11	96000-08028-12G	1	Schraube mit Scheibe	M8*28
12	96000-06016-10G	2	Schraube mit Scheibe	6*16
13	17410-116-000	1	Luftventil	
14	17411-197-000	1	Einlaßschlauch für Luftventil	150mm
15	17412-197-000	1	Auslaßschlauch für Luftventil	510mm+10mm
16	94513-18000	3	Schelle	18mm
17	94053-08000G	1	Mutter	8mm